DIBUJO ILUSTRATIVO

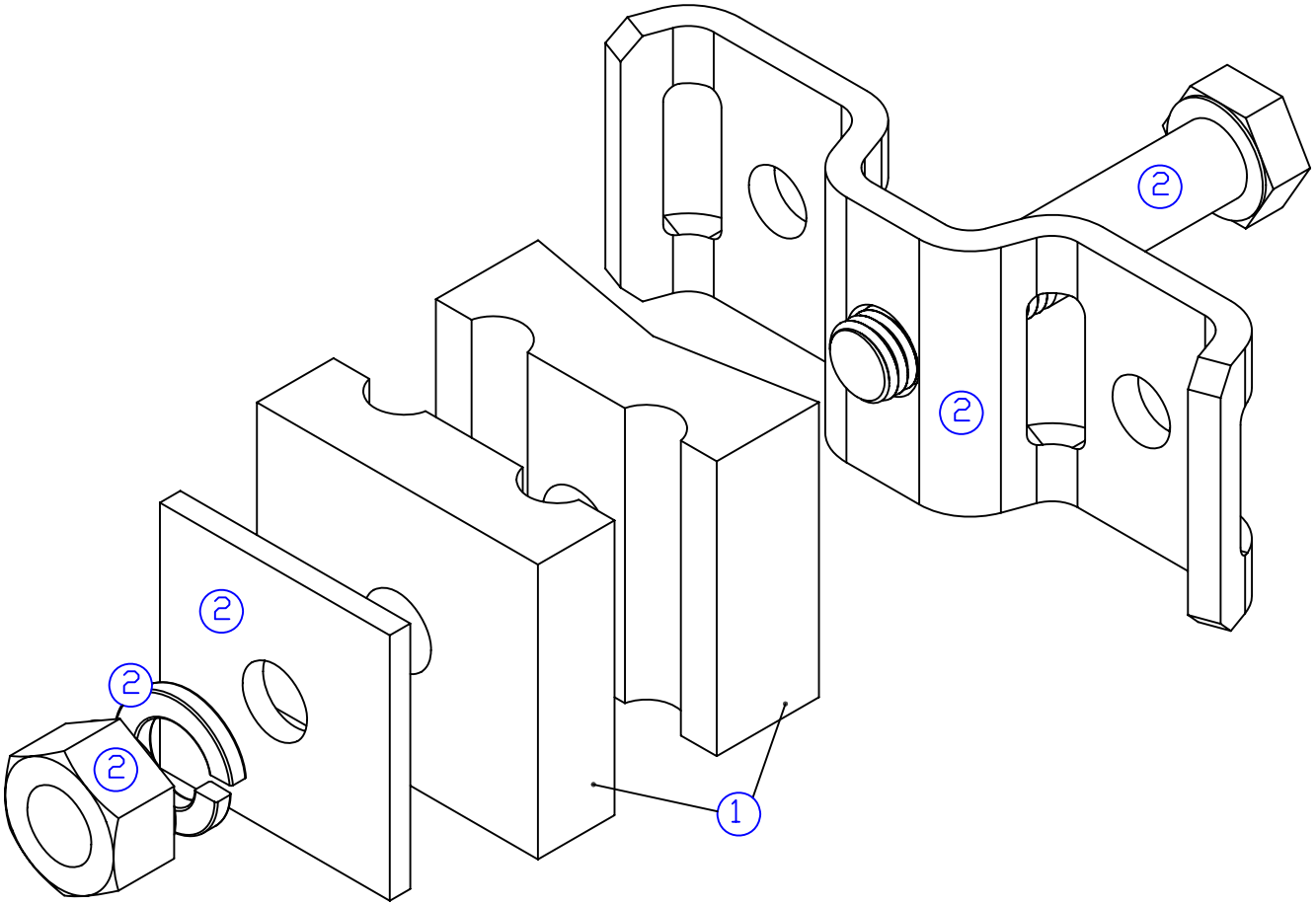

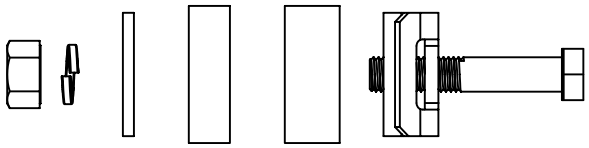

NOTAS:

1. EL FLEJE NO VIENE INCLUIDO EN EL KIT

VERIFIQUE TODOS LOS COMPONENTES Y CANTIDADES

ITEM	NO. PARTE	DESCRIPCION	QTY	DIB No.
2	710010576	KIT FIBERLIGN TENSION LIMITADA	1	MISC-18C
1	8003042	DOWNLEAD CUSHION	SET	1744D

LISTA DE MATERIALES

THIS DRAWING IS THE EXCLUSIVE PROPERTY OF PREFORMADOS DE MEXICO, QRO. MEXICO. REPRODUCTION THEREOF ISPROHIBITED AND IS TO BE USED ONLY WITH THE EXPRESSED PERMISSION OF THE COMPANY.

NO. ARCH. 8003042B1.DWG

NO. HOJA 1 OF 1

FRACCIONES	DECIMALES	ANGULOS	ORIF.

ESPECIFICACION: PLP-INTERNA

PREFORMADOS DE MEXICO

LA GRIEGA 131 STA ROSA JAUREGUI, QUERETARO, QRO. MEX

HERRAJE DE GUIA Y FIJACION
PARA CABLE DIELECTRICO RANGO: 0.469"-0.562"

MATERIAL N/A	RBS N/A	MASA APROX N/A	
ESCALE N/A	DIB. POR JPM	FECHA 11SEP2007	
PART NO. 8003042B1	DIM PULG.	REV 0	